РОССИЙСКАЯ ФЕДЕРАЦИЯ
АО "ПРЕДПРИЯТИЕ В-1336"

Коробка распределительная
РК4.02

Паспорт
1336.421411.002-02ПС

1. Назначение

1.1. Коробка распределительная РК4.02 является выносным измерительным блоком и представляет собой удаленную распределительную коробку, имеющую собственное электропитание и измерительный модуль.

2. Основные технические характеристики

2.1. Напряжение питания	220 В, переем. тока
2.2. Диапазон рабочих температур	от -40 до +50 °С
2.2. Относительная влажность воздуха при +25 °С, не более	98 %
2.3. Габаритные размеры, не более	300х230х95 мм
2.4. Масса, не более	2.5 кг
2.5. Степень защиты по ГОСТ 14254	IP 66

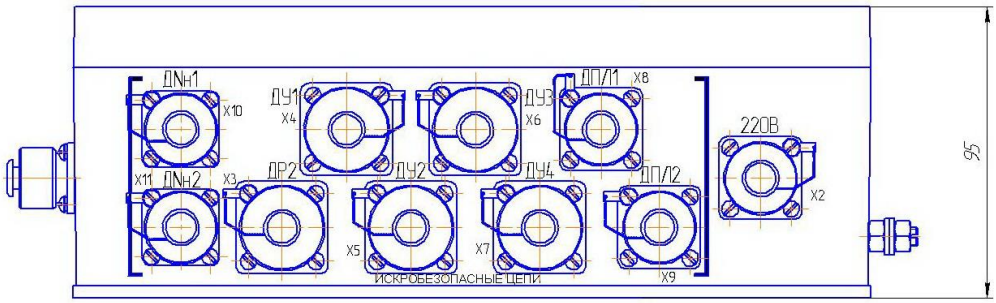

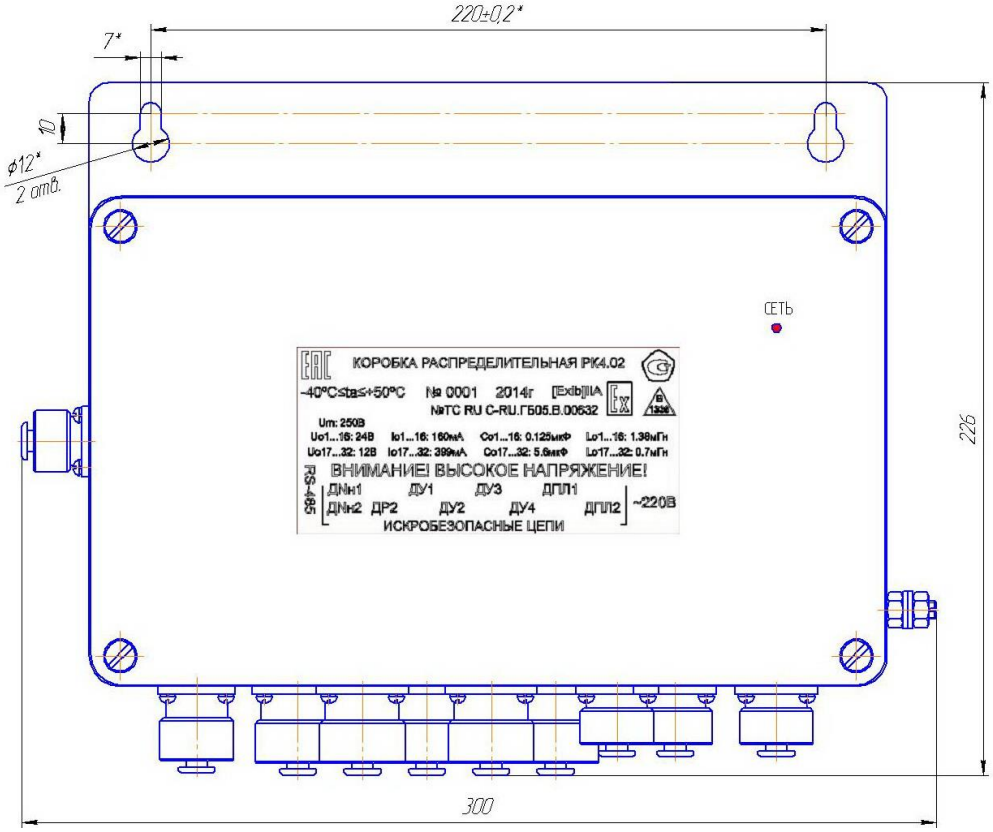

Рис. Коробка распределительная РК4.02. Габаритные размеры.

3. Транспортирование и хранение

3.1. Упакованная коробка распределительная может транспортироваться любым крытым видом транспорта.

3.2. Транспортирование железнодорожным транспортом должно производиться крытым подвижным составом в соответствии с "Правилами перевозок грузов", МПС РФ. Расстановку и крепление грузовых мест следует производить в соответствии с нормами и требованиями действующих "Технических условий погрузки и крепления грузов" МПС РФ.

3.3. Транспортирование автомобильным транспортом должно производится в соответствии с "Правилами перевозок грузов автомобильным транспортом", утвержденными Министерством автомобильного транспорта РФ.

3.4. Транспортирование воздушным транспортом должно производиться в соответствии с "Руководством по грузовым перевозкам на внутренних воздушных линиях", утвержденным Министерством гражданской авиации РФ.

3.5. Транспортирование речным транспортом производится в соответствии с Правилами перевозок грузов, утвержденными Министерством речного флота РФ.

3.6. Условия транспортирования коробки распределительной в части воздействия механических факторов Л по ГОСТ 23216-78, в части воздействия климатических факторов 5 (ОЖ 4) по ГОСТ 15150-69.

3.7. Хранение коробки распределительной должно соответствовать условиям 1(Л) по ГОСТ 15150-69 при отсутствии коррозийной среды.

4. Гарантийные обязательства

Изготовитель гарантирует соответствие коробки распределительной требованиям ТУ при соблюдении условий эксплуатации. Гарантийный срок эксплуатации или хранения 12 месяцев с момента отгрузки.

При обнаружении неисправности в период гарантийных обязательств потребителем должен быть составлен акт о необходимости ремонта и отправки коробки предприятию-изготовителю по адресу:

614990, г. Пермь, Комсомольский пр., 34 к. 614 или вызова его представителя по телефону:

коммерческий отдел: (342) 219-60-20, 219-60-30, 212-74-93
производственный отдел: (342) 213-29-28
отдел разработки: (342) 290-55-00
факс: (342) 212-97-65

Дата ввода в эксплуатацию: _____

_____ _____
подпись Фамилия И.О.

5. Свидетельство о приемке.

Коробка распределительная РК4.02 заводской № _____ соответствует техническим условиям и признана годной к эксплуатации.

Дата выпуска _____

Контролер ОТК _____